RANGER MC VT

ELECTROBOMBAS SUMERGIBLES EN ACERO INOX

BICANAL

- Aguas cargadas
- Utilizo doméstico
- Utilizo civil
- Utilizo industrial

CAMPO DE PRESTACIONES

- Caudal hasta **750 l/min** (45 m3/h)
- Altura manométrica hasta **15 m**

LIMITES DE UTILIZO

- Profundidad de utilizo hasta **5 m** bajo el nivel del agua
- Temperatura máxima del fluido hasta **+40 °C**
- Pasaje de cuerpos sólidos en suspensión hasta **Ø 50 mm**
- Para servicio continuo nivel mínimo de inmersión: **300 mm**

EJECUCION Y NORMAS DE SEGURIDAD

Las electrobombas se suministran completas de:
– cable de alimentación
– Interruptor con flotador externo para versiones monofásicas

EN 60335-1
IEC 60335-1
CEI 61-150

EN 60034-1
IEC 60034-1
CEI 2-3

CURVAS Y DATOS DE PRESTACIONES

| 50 Hz | n= 2900 min-1

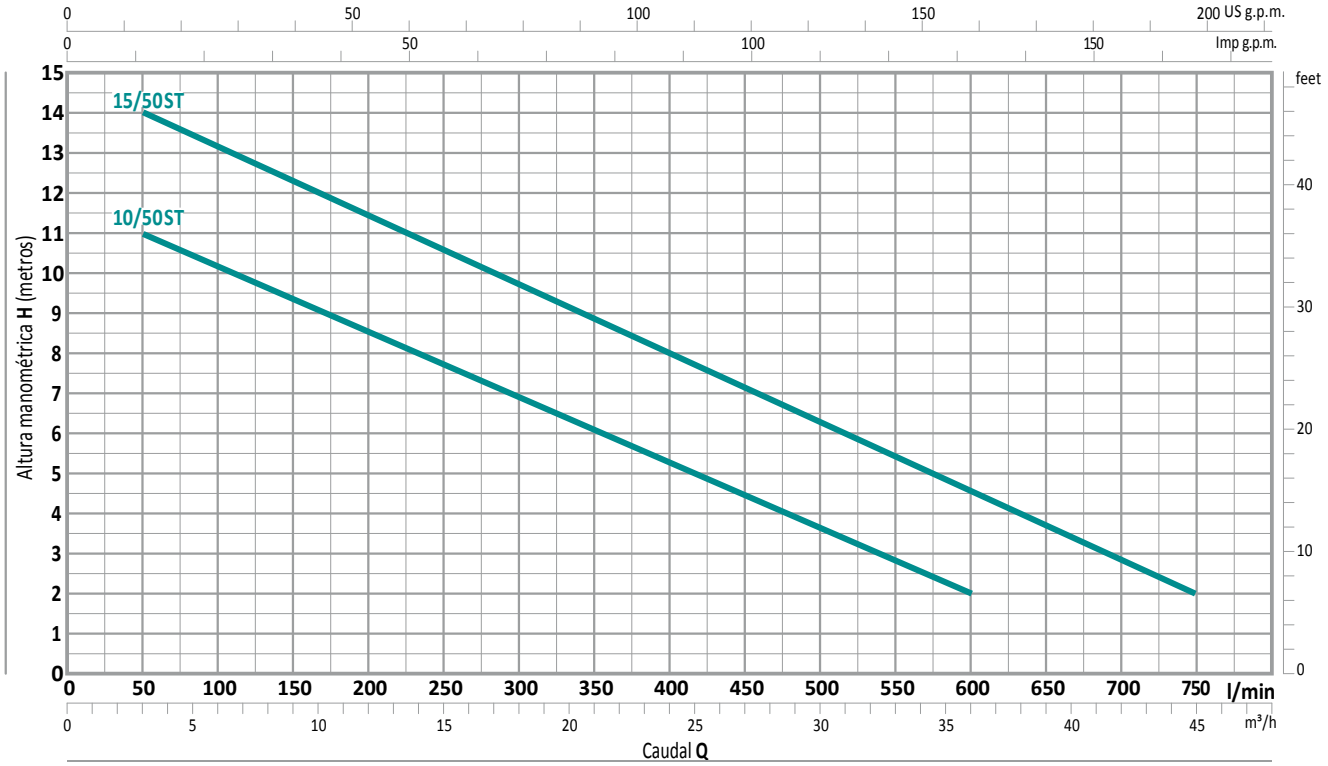

MODELO		POTENCIA (P2)		Q m³/h	0	3	6	12	18	24	30	36	42	45
Monofásica		kW	HP	l/min	0	50	100	200	300	400	500	600	700	750
RANGER MC 10/50M ST		0.75	1	H metros	12	11	10	8.5	7	5	3.6	2		
RANGER MC 15/50M VT	VORTEX	1.1	1.5		15	14	13	11.5	9.7	8	6.3	4.6	2.9	2

Q = Caudal
H = Altura manométrica total

Tolerancia de las curvas de prestación según EN ISO9906 Grado 3B.

UTILIZOS E INSTALACIONES

Las bombas sumergibles en acero inox RANGER MC ST son aconsejables para el drenaje de aguas inmundas y cargadas en los sectores doméstico, civil e industrial. Están equipadas con rodete BICANAL que permite el bombeo de líquidos con presencia de cuerpos sólidos en suspensión de dimensiones hasta 50 mm de fibra corta. Es aconsejable para el bombeo de aguas de descarga y purines, aguas de superficie, agua mixta con fango y utilizos varios como: casas de verano, pequeñas viviendas individuales, habitaciones unifamiliares.
Estas bombas se caracterizan por su fiabilidad en las instalaciones fijas con funcionamiento automático.

CARACTERISTICAS CONSTRUCTIVAS

CUERPO BOMBA	Acero inoxidable AISI 304 con boca roscada ISO 228/1
RODETE	Tipo BICANAL en acero inoxidable AISI 304
EJE MOTOR	Acero inoxidable AISI 431
DOBLE SELLO MECANICO EN EL EJE CON CAMARA DE ACEITE INTERCALADA	**Lado motor:** Carburo de silicio - Grafito - NBR **Lado bomba:** Carburo de silicio - Carburo de silicio - NBR
CABLE DE ALIMENTACIÓN	De tipo H07 RN-F Cable de alimentación de longitud 10 m (con conector Schuko sólo en las versiones monofásicas)

DIMENSIONES Y PESOS

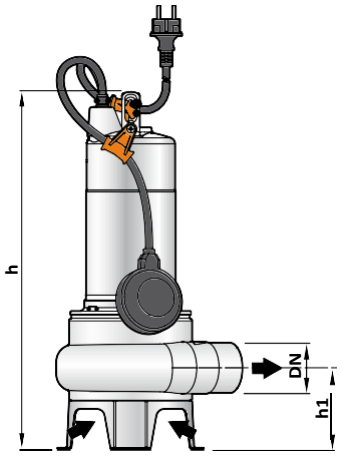

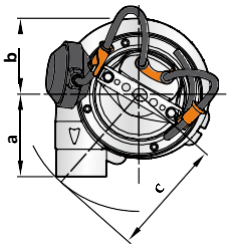

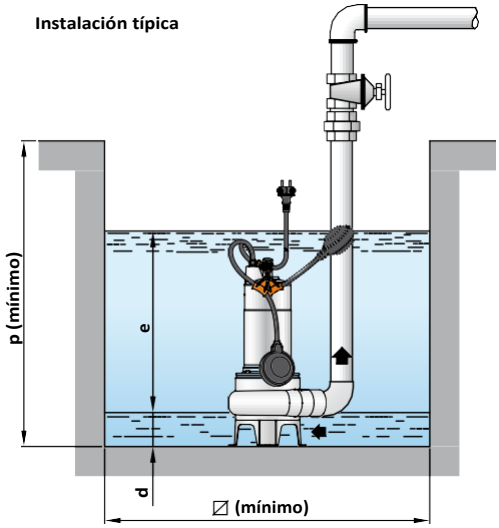

MODELO		BOCA	Paso de	DIMENSIONES mm									kg	
Monofásica		DN	cuerpos sólidos	a	b	c	h	h1	d	e	p	⧄	1~	3~
RANGER MC 10/50M ST		**2”**	Ø 50 mm	102	95	145	430	102	60	ajustable	500	500	**11.9**	**10.8**
RANGER MC 15/50M VT	**VORTEX**						445						**13.5**	**12.5**

CONSUMO EN AMPERIOS

MODELO	TENSION	
Monofásica	230 V	240 V
RANGER MC 10/50M ST	**5.0** A	**4.8** A
RANGER MC 15/50M VT	**8.2** A	**7.9** A

MODELO	TENSION			
Trifásica	230 V	400 V	240 V	415 V
RANGER MC 10/50 ST	**3.7** A	**2.1** A	**3.5** A	**2.0** A
RANGER MC 15/50 ST	**5.6** A	**3.2** A	**5.4** A	**3.1** A

PALETIZADO

MODELO		GRUPAJE	CONTAINER
Monofásica		n° bombas	n° bombas
RANGER MC 10/50M ST		**54**	**72**
RANGER MC 15/50M VT	**VORTEX**	**54**	**72**