DG

ELECTROBOMBA SUMERGIBLE DE ACHIQUE TIPO VORTEX

PRESTACIONES:
Caudal hasta 18 m³/h
Altura máxima de elevación 10 mca.

LÍMITES DE UTILIZACIÓN:
Temperatura máxima del liquido 40ºC
Profundidad máxima de inmersión 5 mca.
Máximo paso de sólidos en suspensión 35mm.
pH del agua entre 6 y 11

CARACTERÍSTICAS DE EMPLEO E INSTALACIÓN:
Bomba con turbina retraida tipo Vortex para bombear aguas cargadas y líquidos con cuerpos en suspensión.
Se suministra con 10 metros de cable H07 RNF y boya de nivel.

CARACTERÍSTICAS DE CONSTRUCCIÓN:
CUERPO DE BOMBA: **Fundición.**
RODETES: **Acero inoxidable.**
CAMISA TAPA MOTOR: **Acero inoxidable.**
EJE: **Acero Inox AISI 430.**
SELLO MECÁNICO: **Doble sello con cámara interpuesta, carburo silicio lado bomba, retén de estanqueidad lado motor.**
MOTOR ELÉCTRICO: **Motor de 2 polos a 2900 r.p.m., clase de aislamiento F, grado de protección IP68.**

		Q = Caudal									
		m³/h	0	3	6	9	12	15	18	21	24
		l/1'	0	50	100	150	200	250	300	350	400
TIPO	W	A	Altura manométrica total en m.c.a.								
1-		1x230V 50Hz									
DG 100/2 (G)	1350	6,2	10,4	9,4	8,7	8,1	7,4	6,6	5,7	-	-
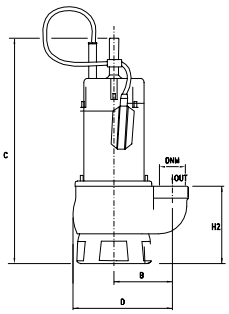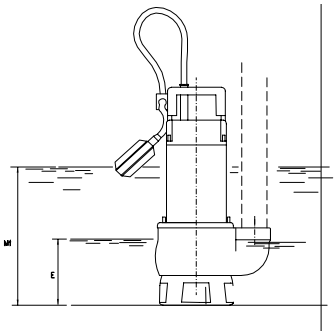
TIPO	Dimensiones							Dimensiones embalaje			Kg
	B	C	D	E	H2	Mt	DNM	I	L	M	
DG 100/2 (G)	110	410	230	115	160	270	2" G	170	235	450	13,5