COBRA-90

ELECTROBOMBAS SUMERGIBLES

Aguas sucias

Utilizo doméstico

CAMPO DE PRESTACIONES

- Caudal hasta **400 l/min** (24 m3/h)
- Altura manométrica hasta **11 m**

LIMITES DE UTILIZO

- Profundidad de utilizo hasta **5 m** bajo el nivel del agua (con cable de alimentación de longitud adecuada)
- Temperatura máxima del fluido hasta **+40 °C**
- Pasaje de cuerpos sólidos en suspensión hasta **Ø 40 mm**
- Nivel de vaciado máximo hasta **50 mm** del fondo
- Para servicio continuo nivel mínimo de inmersión: **240 mm**

EJECUCION Y NORMAS DE SEGURIDAD

Las electrobombas se suministran completas de:

– cable de alimentación
– Interruptor con flotador externo para versiones monofásicas

EN 60335-1
IEC 60335-1
CEI 61-150

EN 60034-1
IEC 60034-1
CEI 2-3

CE

CURVAS Y DATOS DE PRESTACIONES

| 50 Hz | n= 2900 min-1

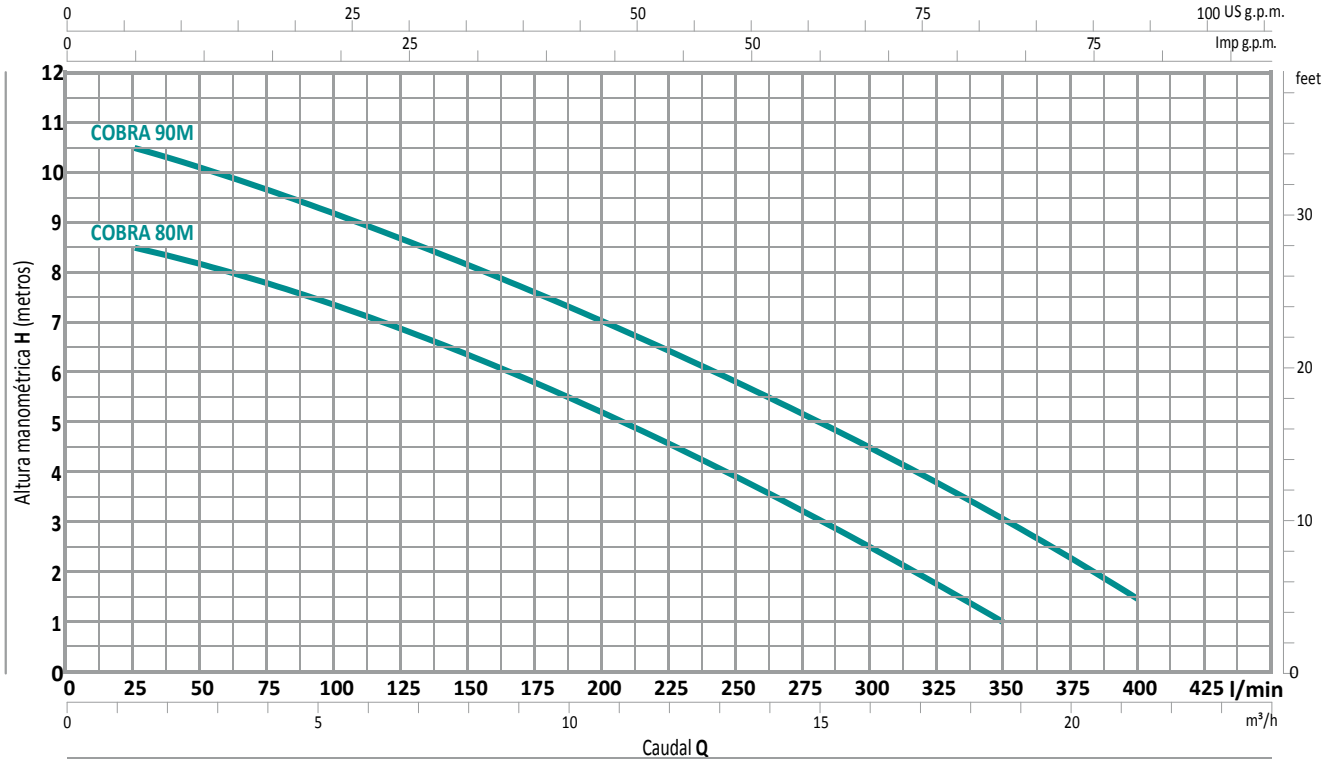

MODELO Monofásica	POTENCIA (P2) kW	POTENCIA (P2) HP	Q	m³/h	0	1.5	3.0	4.5	6.0	9.0	12.0	15.0	18.0	21.0	24.0
				l/min	**0**	**25**	**50**	**75**	**100**	**150**	**200**	**250**	**300**	**350**	**400**
	0.50	0.70	H metros		9	8.5	8.3	8	7.5	6.5	5.2	4	2.5	1	
COBRA 90M	0.60	0.85			11	10.5	10	9.5	9.2	8.2	7	5.7	4.3	2.8	1.5

Q = Caudal
H = Altura manométrica total

Tolerancia de las curvas de prestación según EN ISO9906 Grado 3B.

UTILIZOS E INSTALACIONES

Las bombas COBRA se aconsejan para el drenaje de aguas cargadas en el sector doméstico, para la evacuación de aguas sucias con presencia de cuerpos sólidos en suspensión con dimensión hasta 40 mm.
Se caracterizan por la simplicidad en la instalación y su fiabilidad en las instalaciones fijas con funcionamiento automático.

CARACTERISTICAS CONSTRUCTIVAS

CUERPO BOMBA	Hierro fundido con boca roscada ISO 228/1
RODETE	Tipo VORTEX en tecnopolímero
EJE MOTOR	Acero inoxidable EN 10088-3 - 1.4104
DOBLE SELLO EN EL EJE	Cerámica - Grafito - NBR
CABLE DE ALIMENTACIÓN	De tipo H07 RN-F Cable de alimentación de 5 m (con enchufe Schuko para versión monofásica)

DIMENSIONES Y PESOS

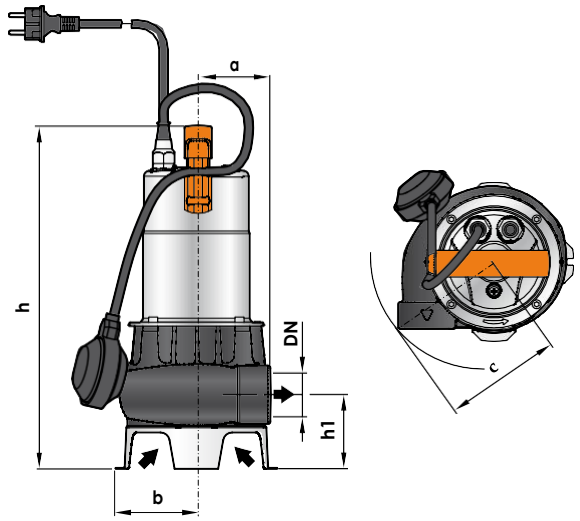

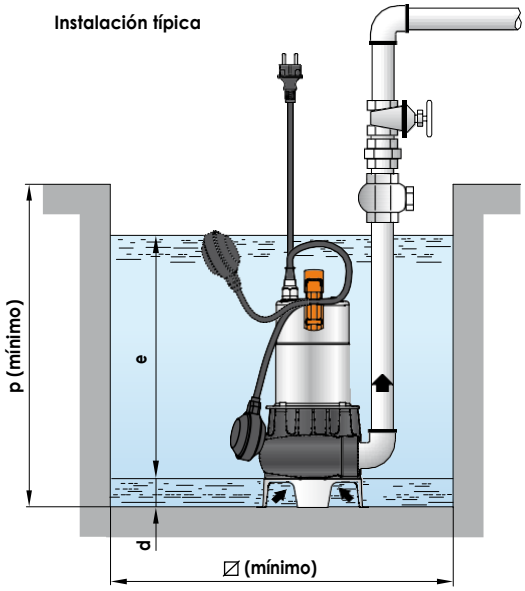

MODELO Monofásica	BOCA DN	Paso de cuerpos sólidos	DIMENSIONES mm									kg
			a	b	c	h	h1	d	e	p	⌀	1~
	1½"	Ø 40 mm	75	87	130	378	82	50	ajustable	450	450	**11.5**
COBRA 90M												**11.9**

CONSUMO EN AMPERIOS

MODELO Monofásica	TENSION	
	230 V	240 V
	3.3 A	**3.2** A
COBRA 90M	**4.5** A	**4.4** A

PALETIZADO

MODELO Monofásica	GRUPAJE n° bombas	CONTAINER n° bombas
COBRA 80	**60**	**80**
COBRA 90	**60**	**80**